best systems

Aufbauanleitung
setup instruction

PODIUM case

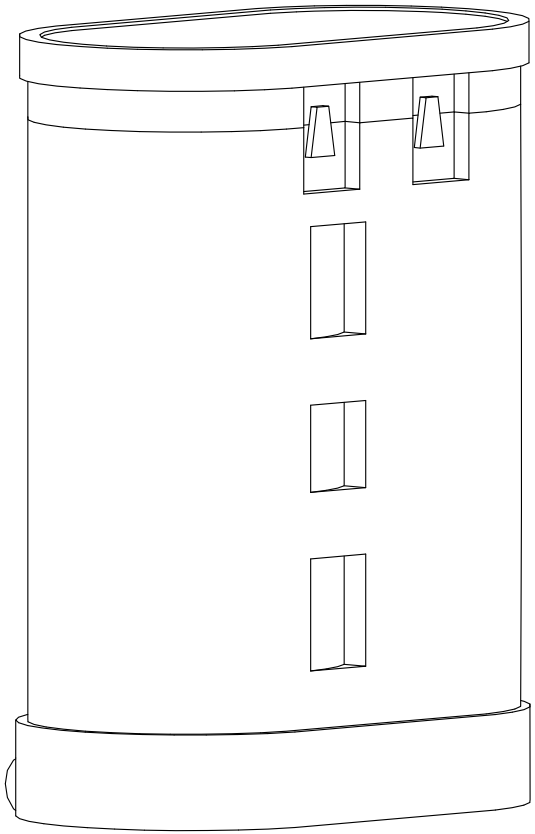

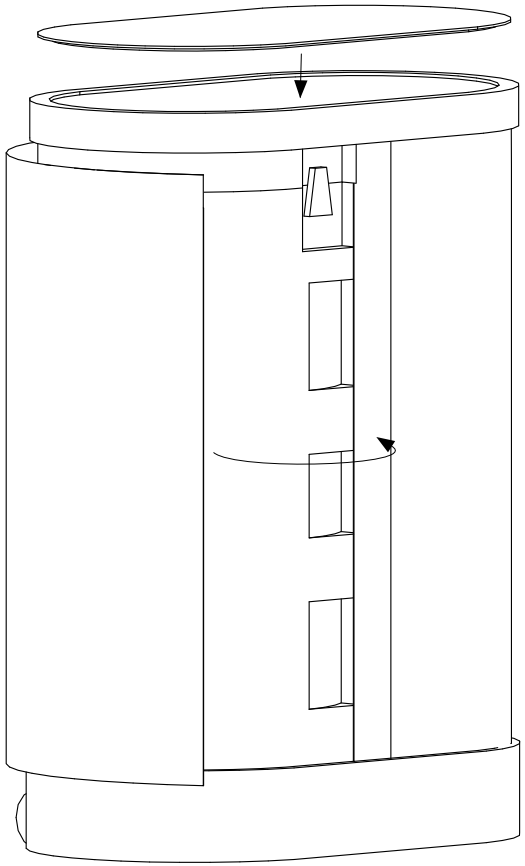

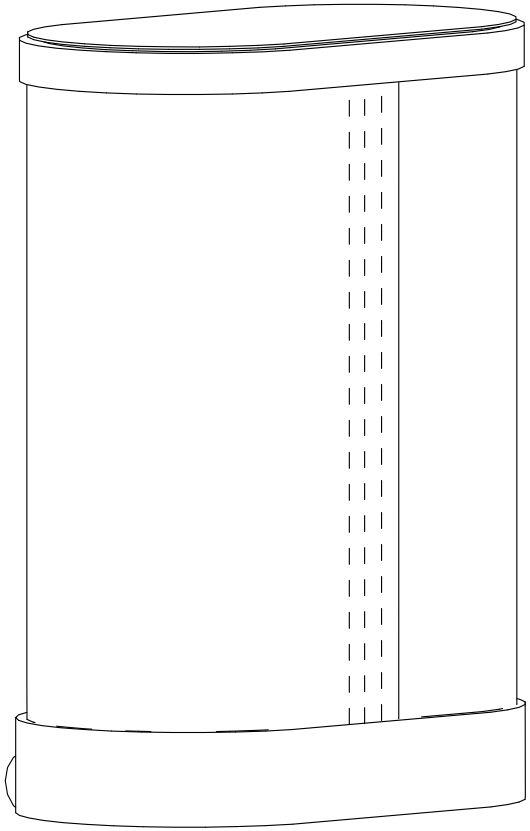
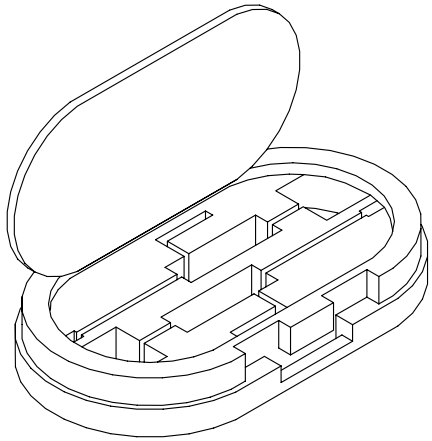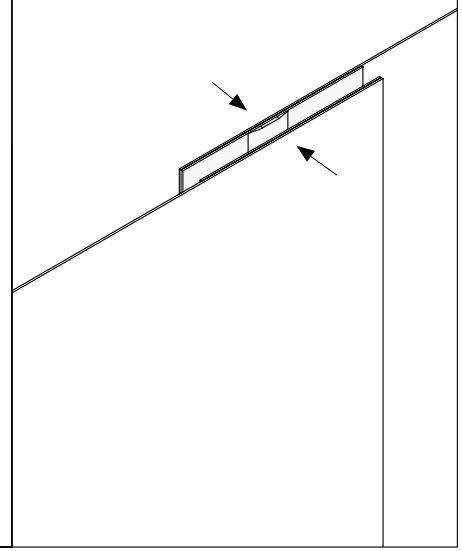
Lampenaufbewahrung im Deckel
lamp storage in lid